ARMATURA SETTO S001

SEZIONE Sc. 1:50

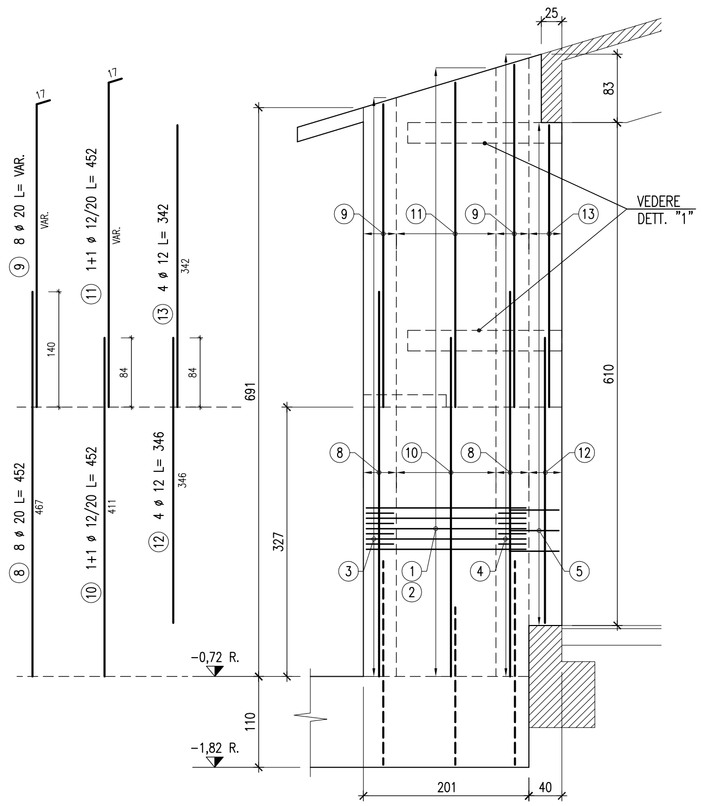

PIANTA Sc. 1:25

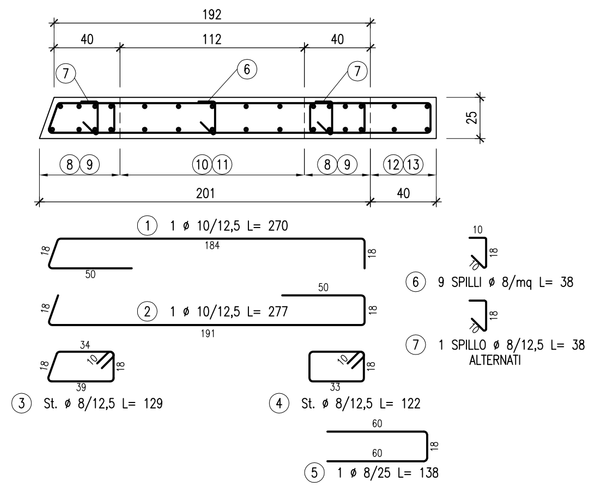

ARMATURA SETTI S002-S003

SEZIONE Sc. 1:50

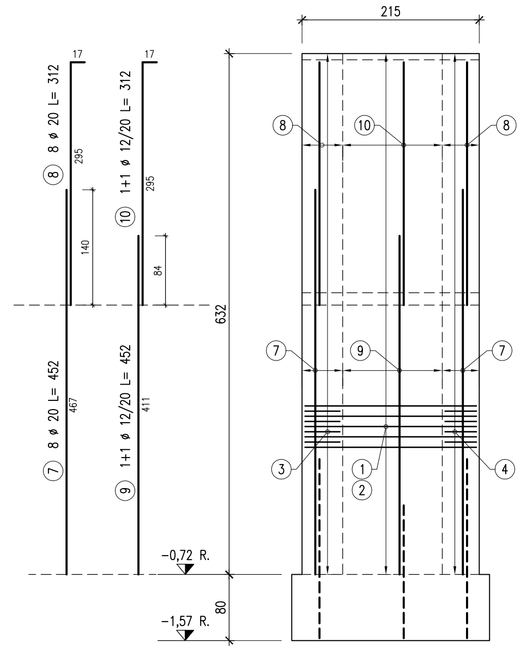

PIANTA Sc. 1:25

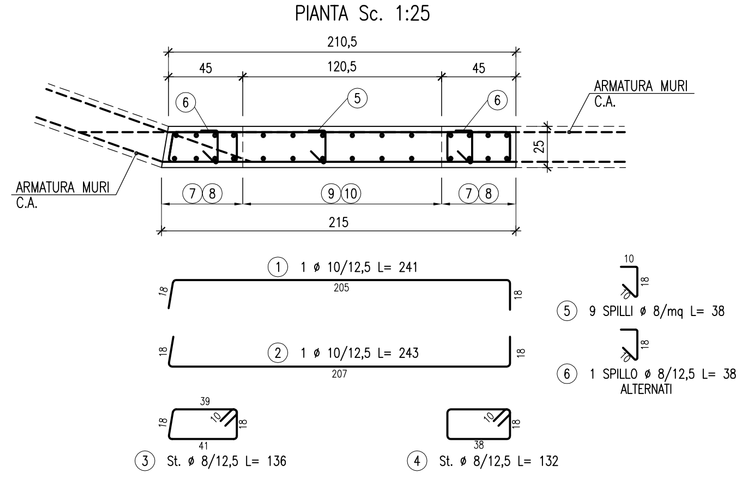

ARMATURA SETTO S004

SEZIONE Sc. 1:50

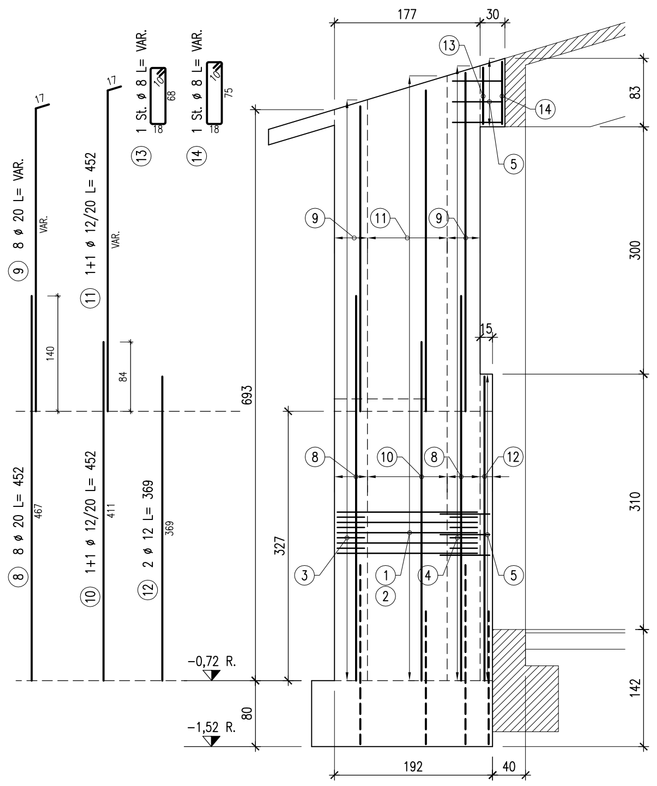

PIANTA Sc. 1:25

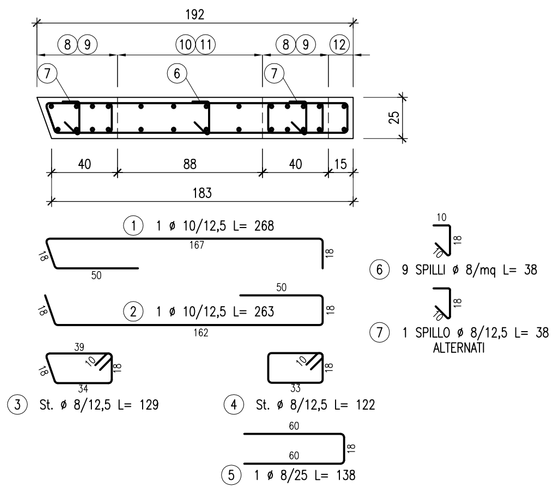

SETTI S001-S004 DETTAGLIO FIORETTATURA Sc. 1:10

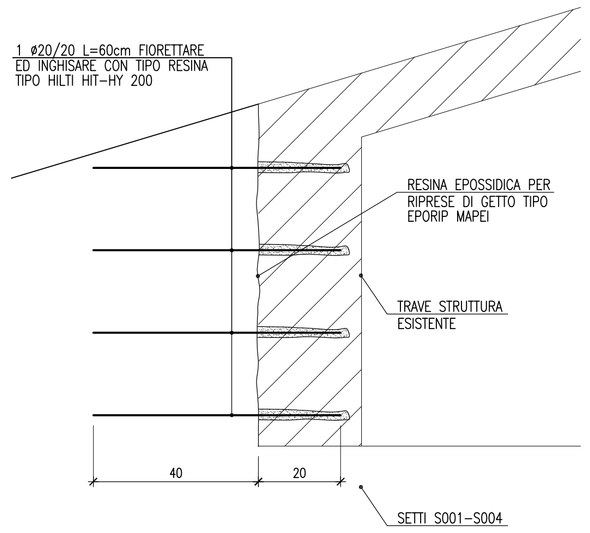

DETTAGLIO "1" FIORETTATURA SETTO S001 SOLAI CASA VIGILI

SEZIONE 1-1 Sc. 1:10

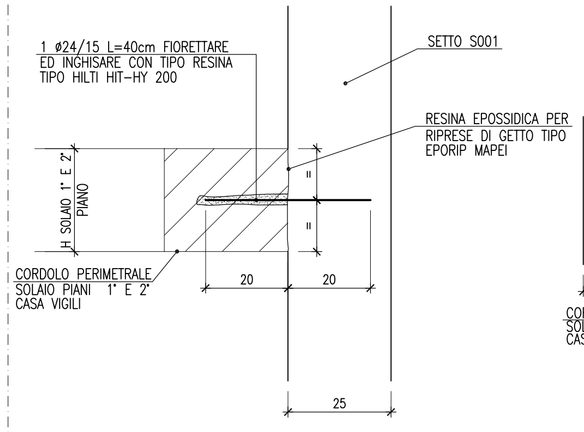

PROSPETTO Sc. 1:25

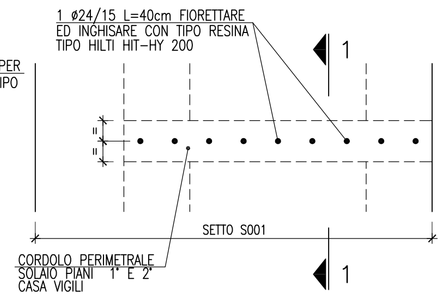

NOTE GENERALI

DOVE NON DIVERSAMENTE INDICATO:
- LE DIMENSIONI SONO ESPRESSE IN cm
- LE DIMENSIONI NEI DETTAGLI DI CARPENTERIA METALLICA SONO ESPRESSE IN mm
- LE QUOTE IN ELEVAZIONE SONO ESPRESSE IN m
- LE DIMENSIONI DEI PROFILI E DEI PIATTI SONO ESPRESSE IN mm
- IL DIAMETRO DELLE BARRE D'ARMATURA E' ESPRESSO IN mm
- LA LUNGHEZZA DELLE BARRE D'ARMATURA E' ESPRESSA IN cm

DOVE NON DIVERSAMENTE INDICATO:
- IL COPRIFERRO NETTO E' 4 cm PER I GETTI CONTROTERRA, 3 cm PER ALTRI GETTI
- LA SOVRAPPOSIZIONE DELLE BARRE D'ARMATURA E' DI 50ø
- TUTTE LE BARRE D'ARMATURA DEVONO TERMINARE CON UNA PIEGA A 90°, DI LUNGHEZZA ADEGUATA ALL'ELEMENTO STRUTTURALE CHE LE CONTIENE

- L'IMPRESA APPALTATRICE DEVE CONTROLLARE LE LUNGHEZZE DELLE BARRE D'ARMATURA E DEI PROFILI METALLICI PRIMA DELL'APPROVVIGIONAMENTO DEI MATERIALI E DEL TAGLIO DEGLI STESSI
- LA LUNGHEZZA DI OGNI BARRA D'ARMATURA E' CALCOLATA COME SOMMA DELLE LUNGHEZZE MISURATE ALL'ESTERNO DEL FERRO

L= a+b+c+d

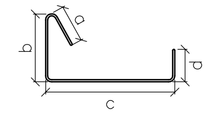

PRESCRIZIONI

MATERIALI
Calcestruzzo (UNI EN 206-1-2006 ed UNI 11104):

Per fondazioni:
- Classe di resistenza C25/30 (Rck > 30 MPa)
- Classe di esposizione XC2
- Classe di consistenza S4
- Massimo diametro aggregati 25 mm
- Copriferro minimo 4 cm

Per strutture fuori terra:
- Classe di resistenza C28/35 (Rck > 35 MPa)
- Classe di esposizione XC2
- Classe di consistenza S4
- Massimo diametro aggregati 25 mm
- Copriferro minimo 3,5 cm

Acciaio per C.A.:
- B450C

Acciaio per micropali:
- S355JR

R.U.P.	PROGETTISTA E DIRETTORE LAVORI	COMMITTENTE	IMPRESA ESECUTRICE
ING. FRANCESCO MISDARIS	ING. VALTER CARNI		

CeAS
CENTRO DI ANALISI STRUTTURALE S.r.l.

V.le Giustiniano, 10
20129 MILANO
TEL. +39 02 2020 221
FAX. +39 02 2951 2533
E-MAIL: ceas@ceas.it

SISTEMA DI GESTIONE
AZIENDA CON SISTEMA DI GESTIONE UNI EN ISO 9001:2015 CERTIFICATO n° 9001 RILASCIATO DA QUASER CERTIFICAZIONI S.R.L. Progettazione ed erogazione di servizi di ingegneria civile - strutturale, infrastrutturale, geotecnica, per l'architettura e per l'urbanistica, coordinamento di progetti e progettazione integrata, direzione lavori, collaudo statico e coordinamento della sicurezza in fase di progettazione ed esecuzione (EA 34)

COMMITTENTE
COMUNE DI MALCESINE
PROVINCIA DI VERONA

OPERA DA ESEGUIRE
MESSA A NORMA E RIQUALIFICAZIONE EDIFICI ED INFRASTRUTTURE COMUNALI
LOTTO 1 - PALESTRA SCUOLA MEDIA - REALIZZAZIONE TRIBUNE

TITOLO ELABORATO
PROGETTO ESECUTIVO
PROGETTO STRUTTURALE
SETTI IN C.A. - ARMATURE

Revisione	Data	Descrizione	Redatto	Verificato	Approvato	P.M.
01	10/11/17	PRIMA EMISSIONE	ZECCA	CARNI	N.A.	SABATO

Nome File	Formato	Scala	Codice commessa	Tipologia commessa	Tipologia elaborato	Fase progett.	Parte d'impianto	Progressivo elaborato
PED-EA-005.DWG	A1	1:50	16106	PE	D	E	A	005